Fauteuil inclinable et berçant - Installation des pattes et du dos

Insérez les pattes tel qu'illustré.

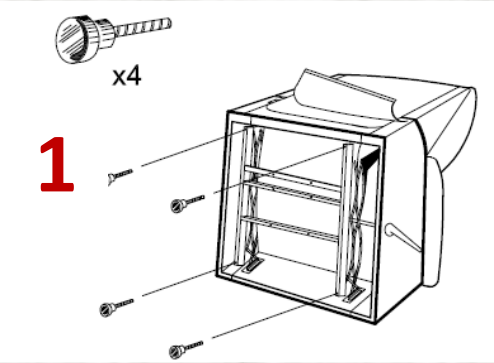

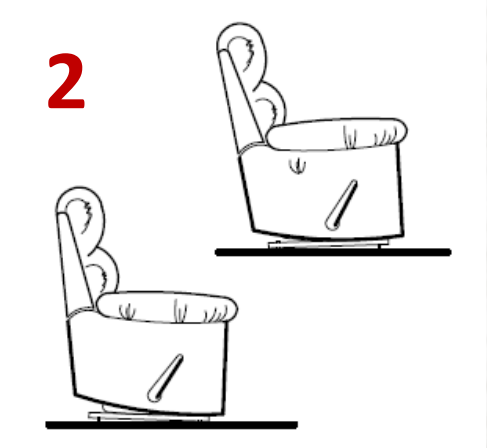

Pour un balancement supérieur vers l'arrière, ajustez la hauteur des pattes avant.

Pour un balancement supérieur vers l'avant, ajustez la hauteur des pattes arrière.

Placez les plaques d'attachement sur les supports de montage du dos, poussez sur le cadre du dos avec vos mains.

Pour enlever le dos, tirez fermement sur le loquet de la pince-ressort.

Quand le loquet est détendu, tirez le dos vers le haut pour l'enlever.

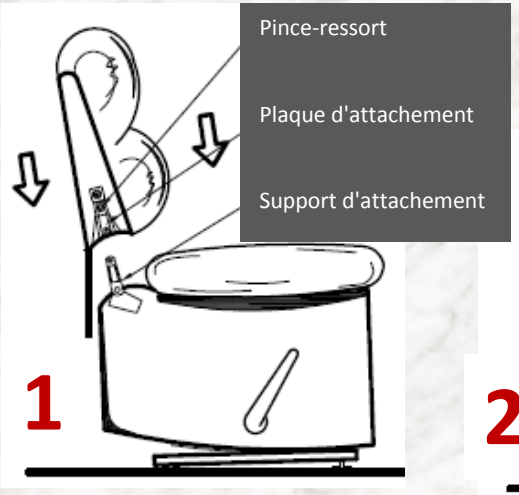

elran

DOC1002F